Kamineinsatz Zeitbrandfeuerstätte

www.Schmid.st

Ekko
45(45).. s

- Kamineinsatz 2-seitig offen
- Glas 1-teilig
- 4545 - für 22er Kachelmaß, H 45 cm
  4551 - für 25er Kachelmaß, H 51 cm
  4557 - für 28er Kachelmaß, H 57 cm
- Selbstschließende Tür, A1
- Untere Scheibenspülung einstellbar
- Standard-Innenauskleidung: Schamotte, glatt
- Hochwertige Gusskuppel, sämtliche Teile beweglich, verstellbar von 0 - 90°
- Bauhöhe einfach und schnell verstellbar
- Leicht zerlegbar für den Transport

Optionale Gestaltungsvarianten:

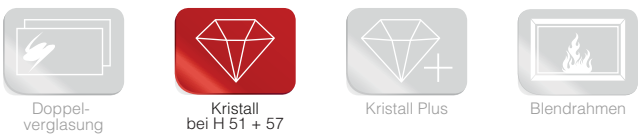

Optionale Komfortausstattung:

Technische Daten

Nennwärmeleistung	kW	7
Wärmeleistungsbereich (nach Holzauflagenmenge)	kW	3,2 – 7,1
Wirkungsgrad	%	> 78
Dämmung Rückwand/Seitenwand	mm	80 / 80
Ø Zuluftleitung für Außenluftanschluss	mm	125
Gewicht (je nach Ausstattung)	kg	190 – 210
Wärmeabgabe über die Sichtscheibe	%	50
Konvektive Leistung	%	50

Daten für Schornsteinfeger

nach DIN EN 13384
(Betrieb geschlossen: A1 / Betrieb offen: A)

Wertetripel bei NWL				
Abgasmassenstrom	g/s	A1	6,8
	g/s	A	14,7
Abgastemperatur am Stutzen	°C	A1	310
	°C	A	230
erf. Förderdruck am Stutzen	mbar	A1	0,12
	mbar	A	0,10

Aufsatzspeicher (4 Speicherringe)

Nennwärmeleistung	kW	8
Wirkungsgrad	%	81

Warmluft-Aufsatzregister

Nennwärmeleistung	kW	9
Wirkungsgrad	%	82,5

Nachheizkasten

Nennwärmeleistung	kW	11
Wirkungsgrad	%	84,3

Heizwasser-Aufsatzregister

Nennwärmeleistung	kW	---
Wirkungsgrad	%	---

Prüfung nach DIN EN 13229

und den Vorgaben der Vereinbarungen gemäß Art. 15a B-VG

Prüfungsbericht Nr.: RRF - 29 06 1077

Der Umwelt zuliebe

1. BImSchV. Stufe 1 ✓
1. BImSchV. Stufe 2 ✓

Weitere Informationen:

www.Schmid.st

Ekko

45(45).. s

www.Schmid.st

Vielfältiges Zubehör finden Sie in unserer Broschüre

Frontansicht M 1:20

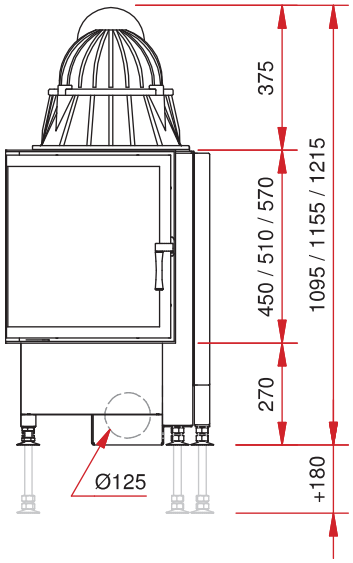

Seitenansicht M 1:20

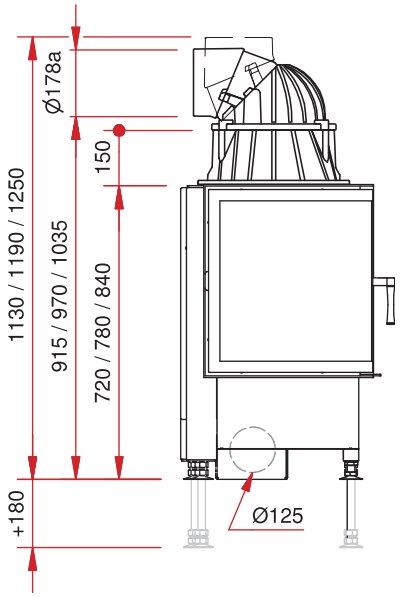

Draufsicht M 1:10

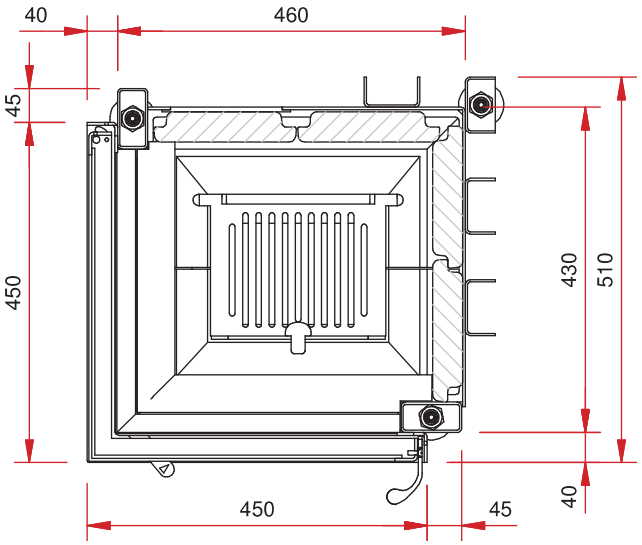

08 / 2013

Alle Abbildungen und Zeichnungen sind urheberrechtlich geschützt. Verwertung oder Veröffentlichung, auch einzelner Details, nur mit unserer Genehmigung. Technische Änderungen vorbehalten.
All illustrations and drawings are copyrighted. Utilisation or publication, including individual details, only with our written approval. Technical data are subject to change without notice.